令和７年度　西部支部高等学校剣道大会　女子個人

令和７年４月２０日（日）
鶴ヶ島清風高等学校

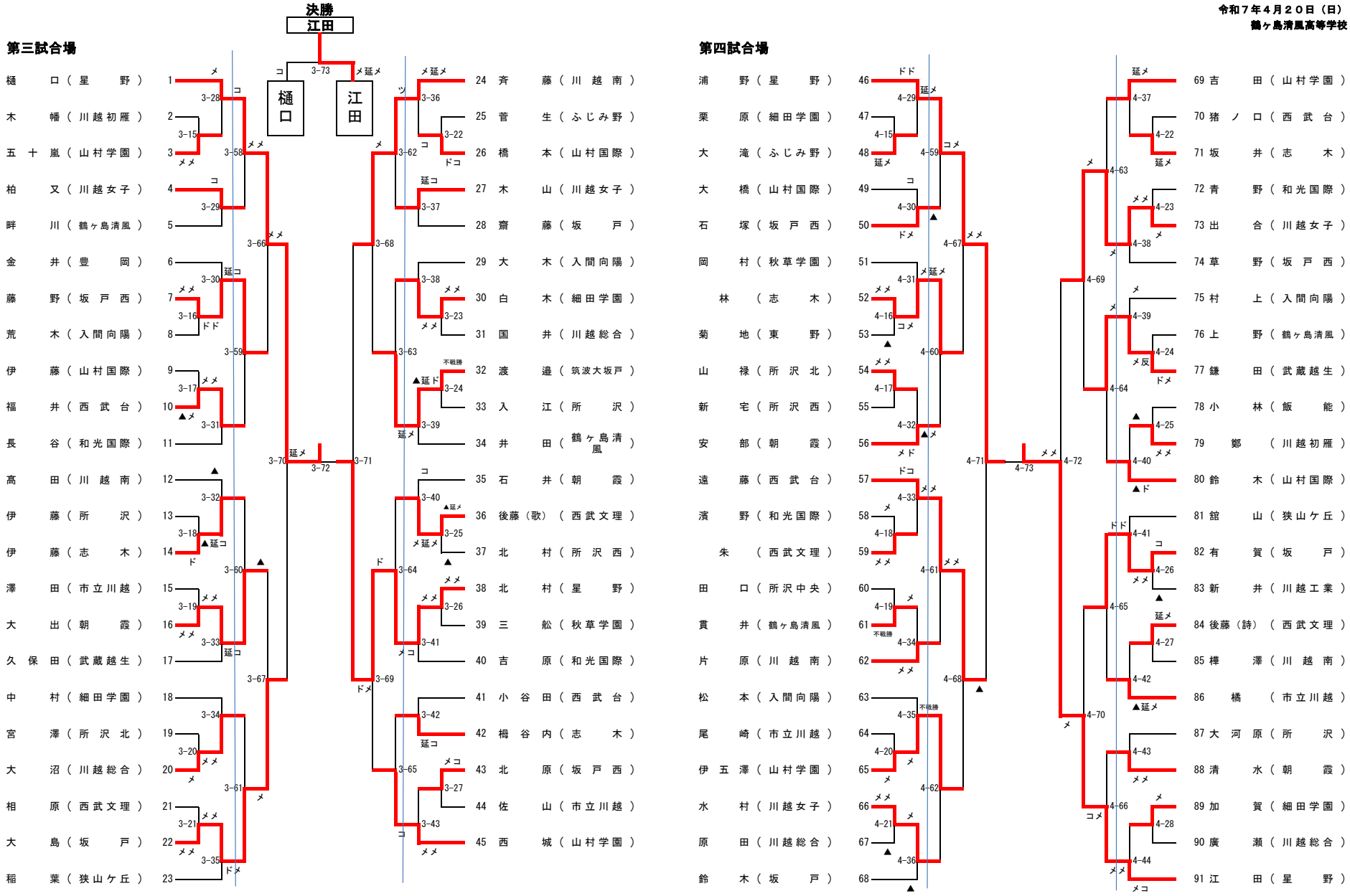

令和７年度　西部支部高等学校剣道大会
令和７年４月２０日（日）
鶴ヶ島清風高等学校
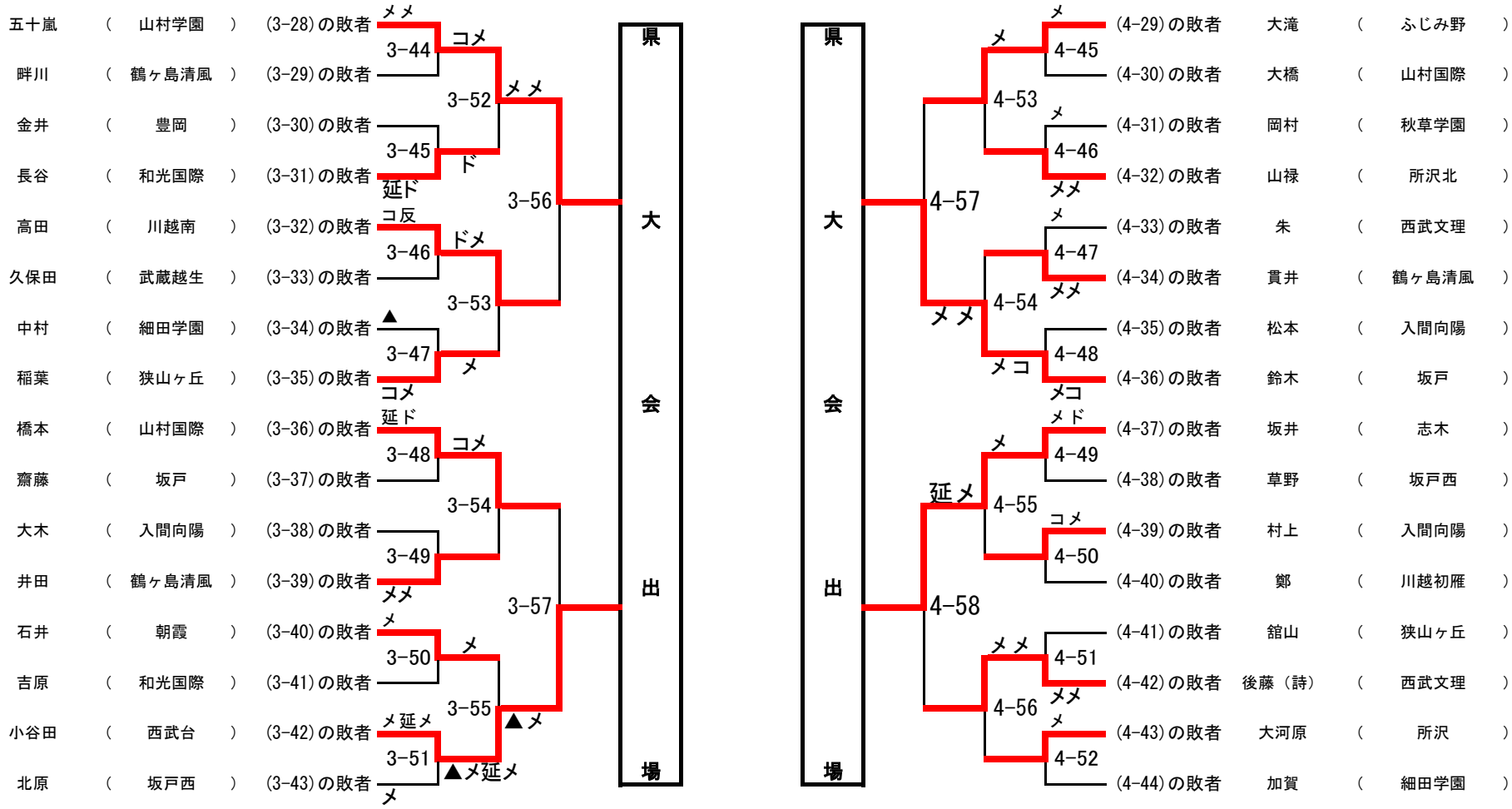
女子敗者復活戦