令和6年度春季東部支部高校剣道大会　　団体の部　　令和6年4月20日　（土）　場所　羽生第一高校

## 男子団体

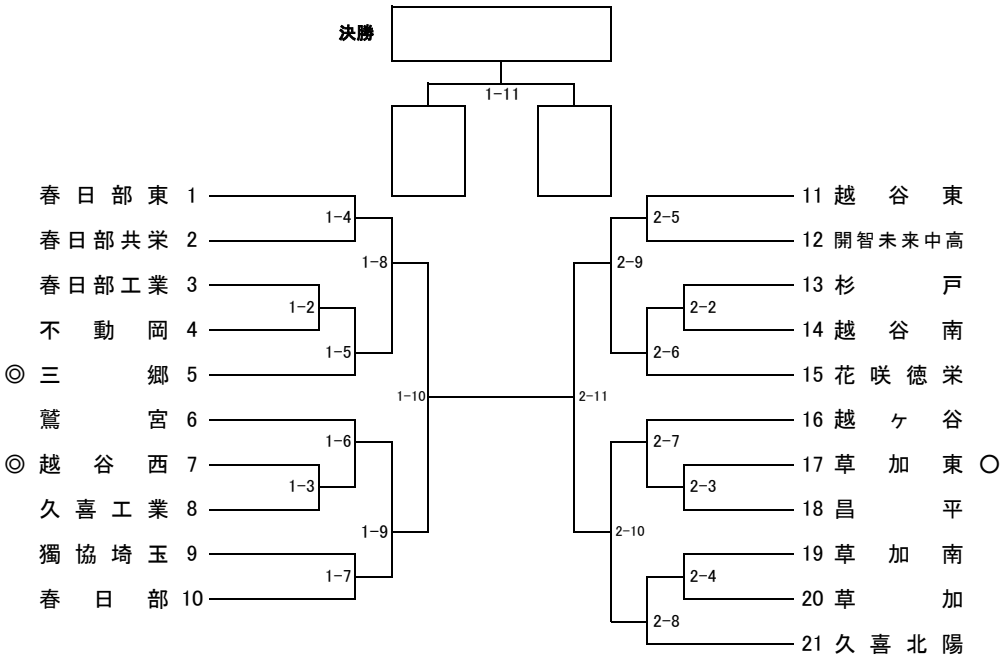


## 女子団体

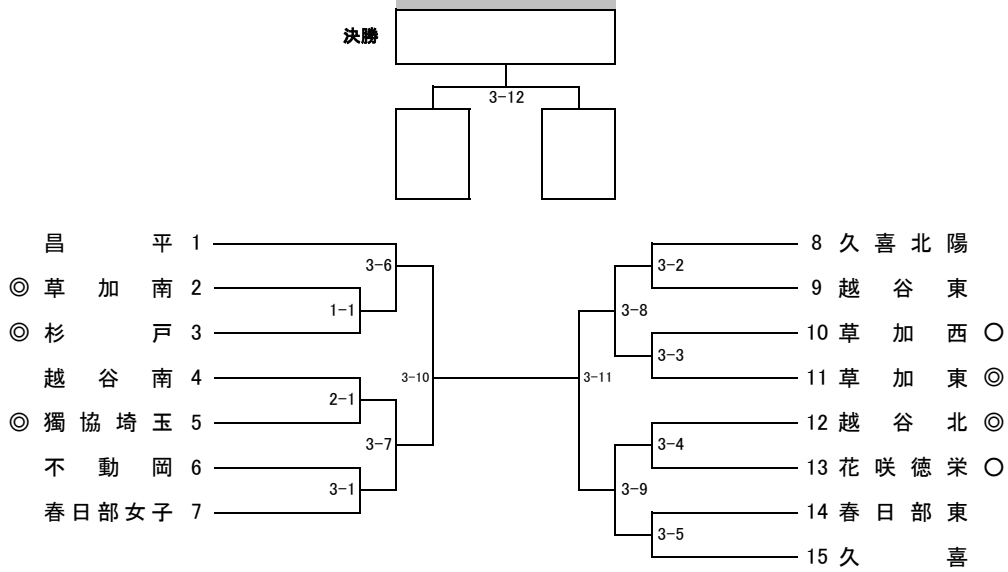


| | 試合時間 | 第1試合場 | 第2試合場 | 第3試合場 |
|---|---|---|---|---|
| 1試合目 | 10:00～ | 草加南ー杉戸 | 越谷南ー獨協埼玉 | 不動岡ー春日部女子 |
| 2試合目 | 10:20～ | 春日部工業ー不動岡 | 杉戸ー越谷南 | 久喜北陽ー越ケ谷東 |
| 3試合目 | 10:40～ | 越谷西ー久喜工業 | 草加東ー昌平 | 草加西ー草加東 |
| 4試合目 | 11:00～ | 春日部東ー春日部共栄 | 草加南ー草加 | 越谷北ー花咲徳栄 |
| 5試合目 | 11:20～ | 1-2勝者ー三郷 | 越谷東ー開智未来中高 | 春日部東ー久喜 |

男子　　女子

| | 男子 |
|---|---|
| 優勝 | |
| 準優勝 | |
| 3位 | |
| | |

男子決勝

| 校名 | 先鋒 | 次鋒 | 中堅 | 副将 | 大将 | | 勝数 | 勝本数 | 勝敗 |
|---|---|---|---|---|---|---|---|---|---|
| | | | | | | | | | |
| | | | | | | | | | |
| | | | | | | | | | |
| | | | | | | | | | |

| | 女子 |
|---|---|
| 優勝 | |
| 準優勝 | |
| 3位 | |
| | |

女子決勝

| 校名 | 先鋒 | 次鋒 | 中堅 | 副将 | 大将 | | 勝数 | 勝本数 | 勝敗 |
|---|---|---|---|---|---|---|---|---|---|
| | | | | | | | | | |
| | | | | | | | | | |
| | | | | | | | | | |
| | | | | | | | | | |