平成27年度　第62回学校総合体育大会
兼全国高等学校総合体育大会埼玉県予選会　剣道男子団体の部
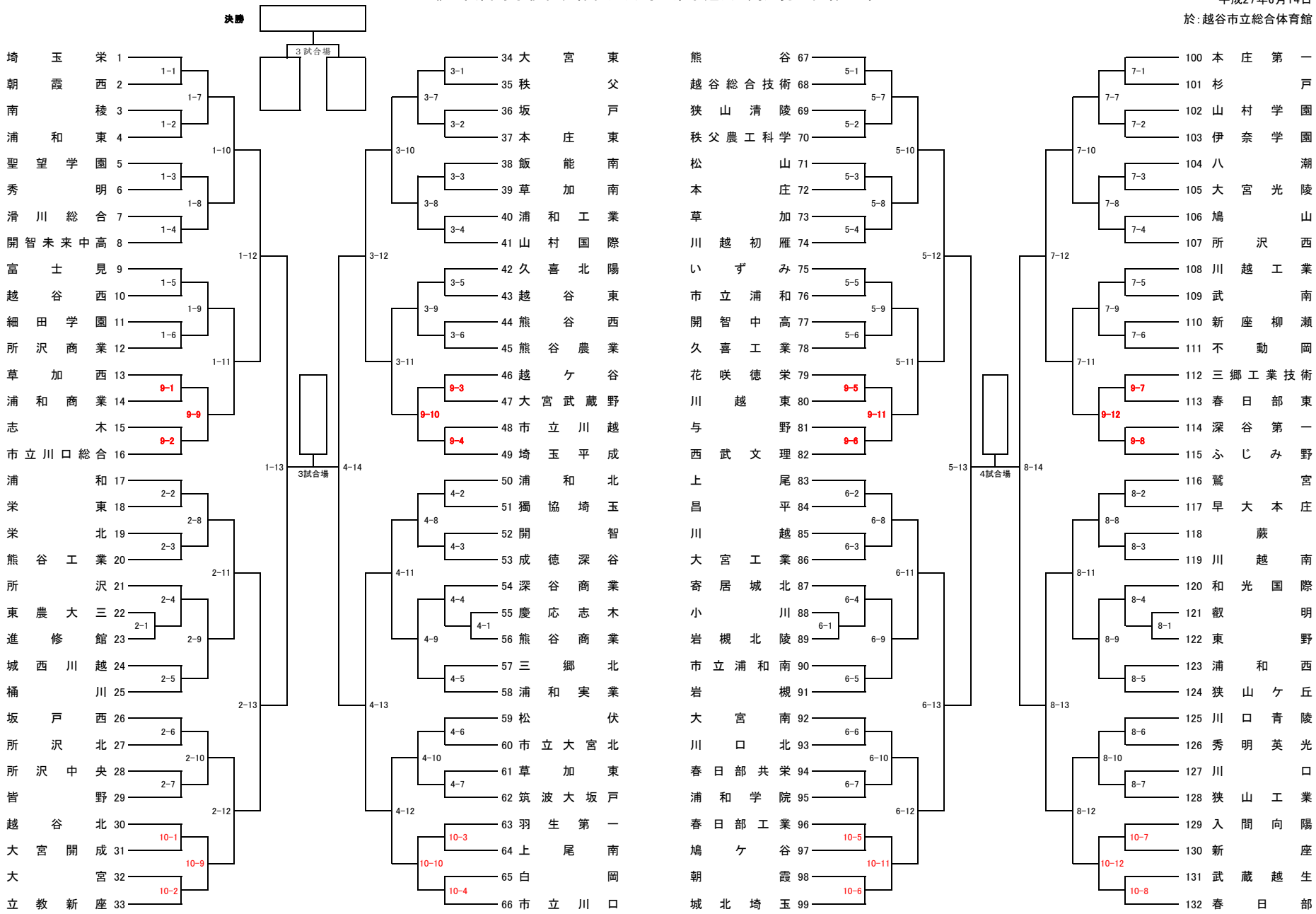
平成27年6月14日
於:越谷市立総合体育館