平成27年度春季東部支部高校剣道大会　　団体の部　　平成27年4月18日　（土）　場所　久喜北陽高校

男子団体

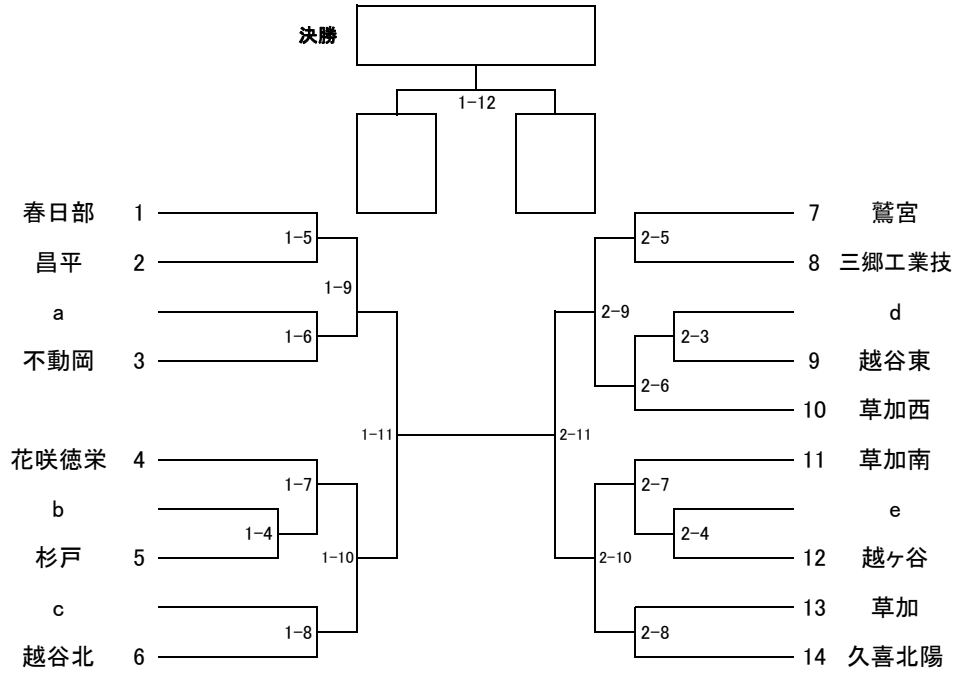

女子団体

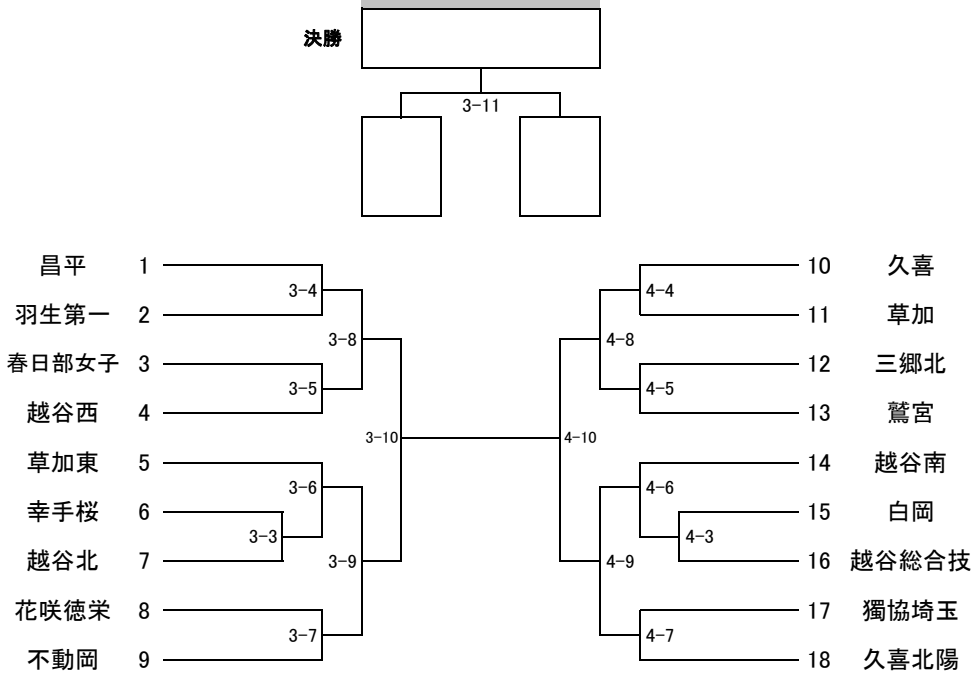

県大会予選

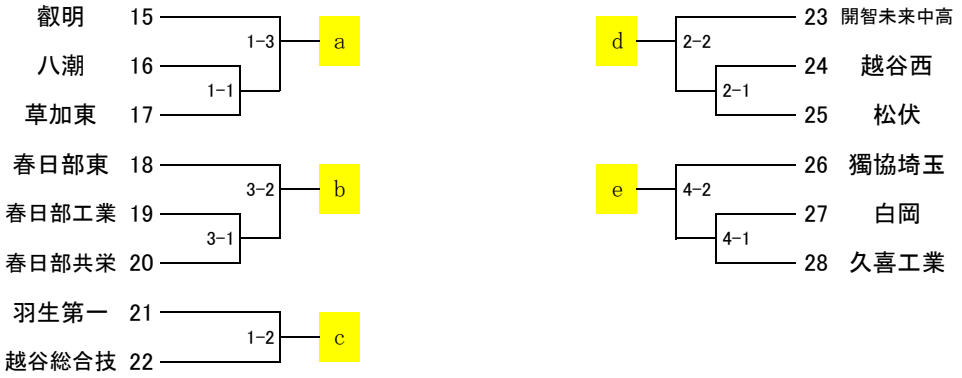

	男子
優勝	
準優勝	
3位	

	女子
優勝	
準優勝	
3位	

男子決勝

校名	先鋒	次鋒	中堅	副将	大将		勝数	勝本数	勝敗

女子決勝

校名	先鋒	次鋒	中堅	副将	大将		勝数	勝本数	勝敗