令和２年度　南部支部高等学校剣道新人大会

令和2年11月 8日 （日）　場所　県立浦和高等学校

男子団体

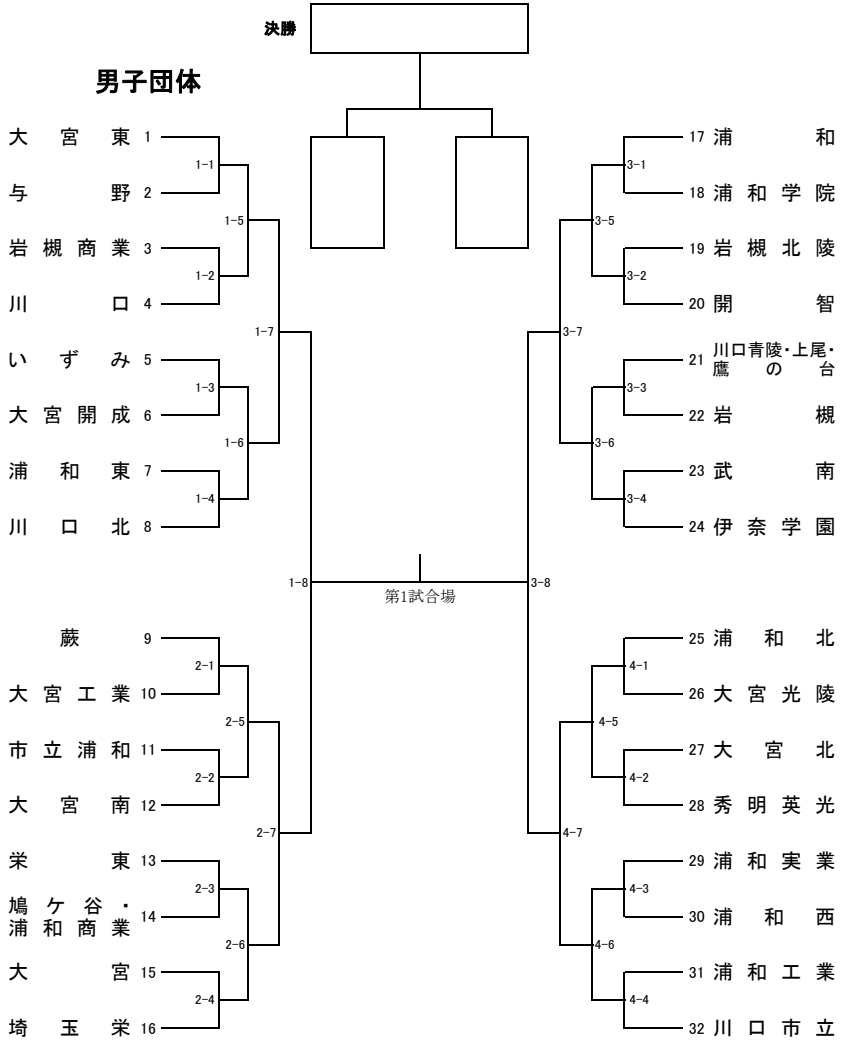

女子団体

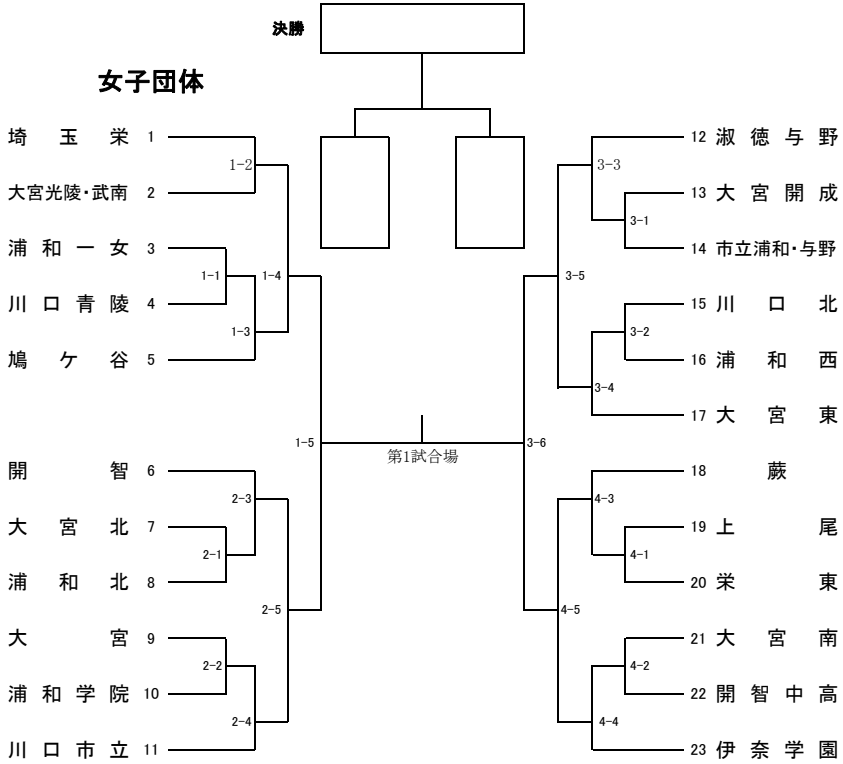

女子決勝

校名	先鋒	次鋒	中堅	副将	大将	勝数	勝本数	勝敗

男子決勝

校名	先鋒	次鋒	中堅	副将	大将	勝数	勝本数	勝敗

	男子	女子
優　勝	高等学校	高等学校
第２位	高等学校	高等学校
第３位	高等学校	高等学校
	高等学校	高等学校