令和元年度　西部支部高等学校剣道新人大会

令和元年１１月１０日（日）
川越初雁高等学校

男子団体

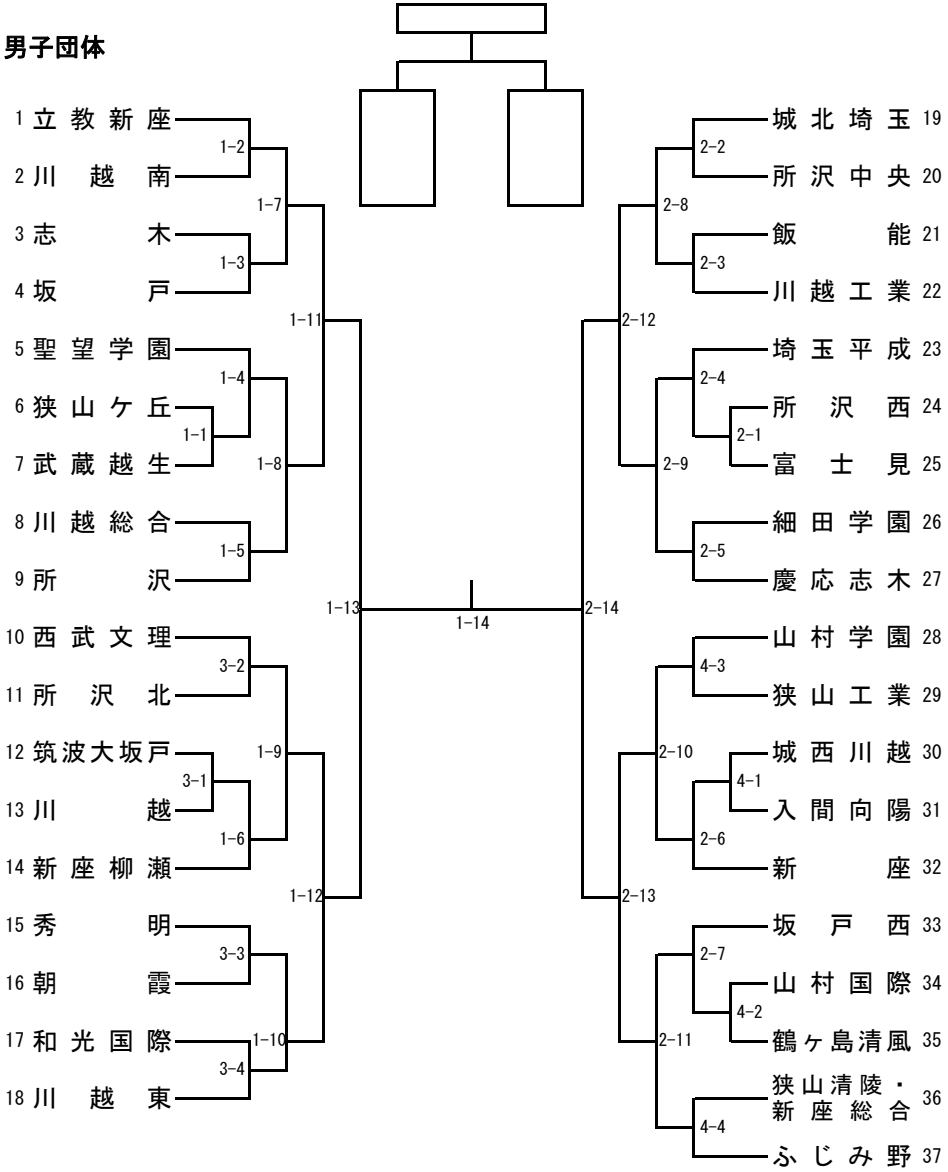

女子団体

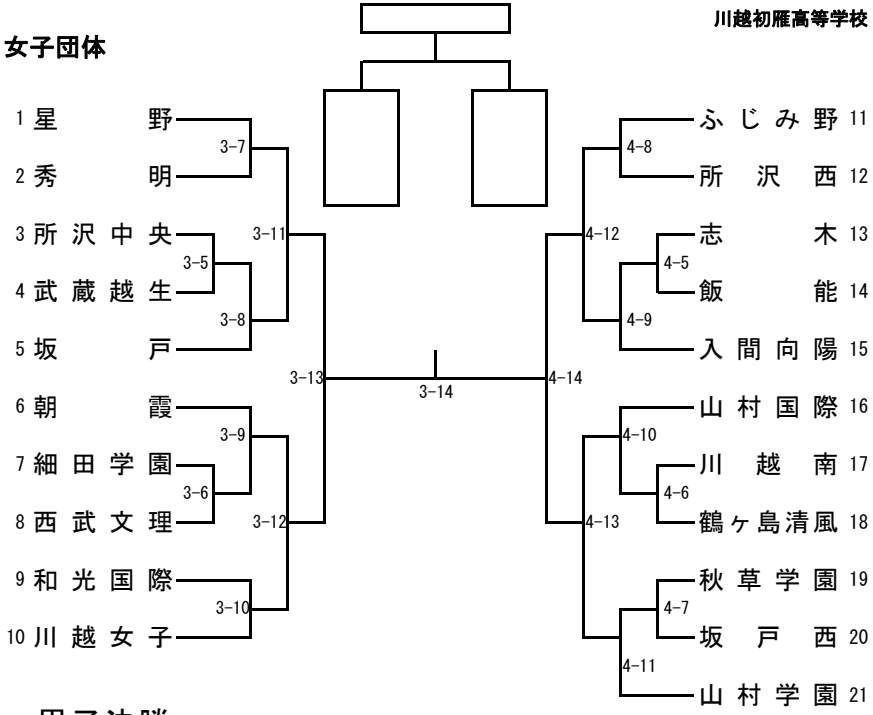

男子決勝

学校名	先鋒	次鋒	中堅	副将	大将	勝数	本数

女子決勝

学校名	先鋒	次鋒	中堅	副将	大将	勝数	本数