平成31年度　関東高等学校剣道大会県予選会（女子団体の部）

令和元年5月13日
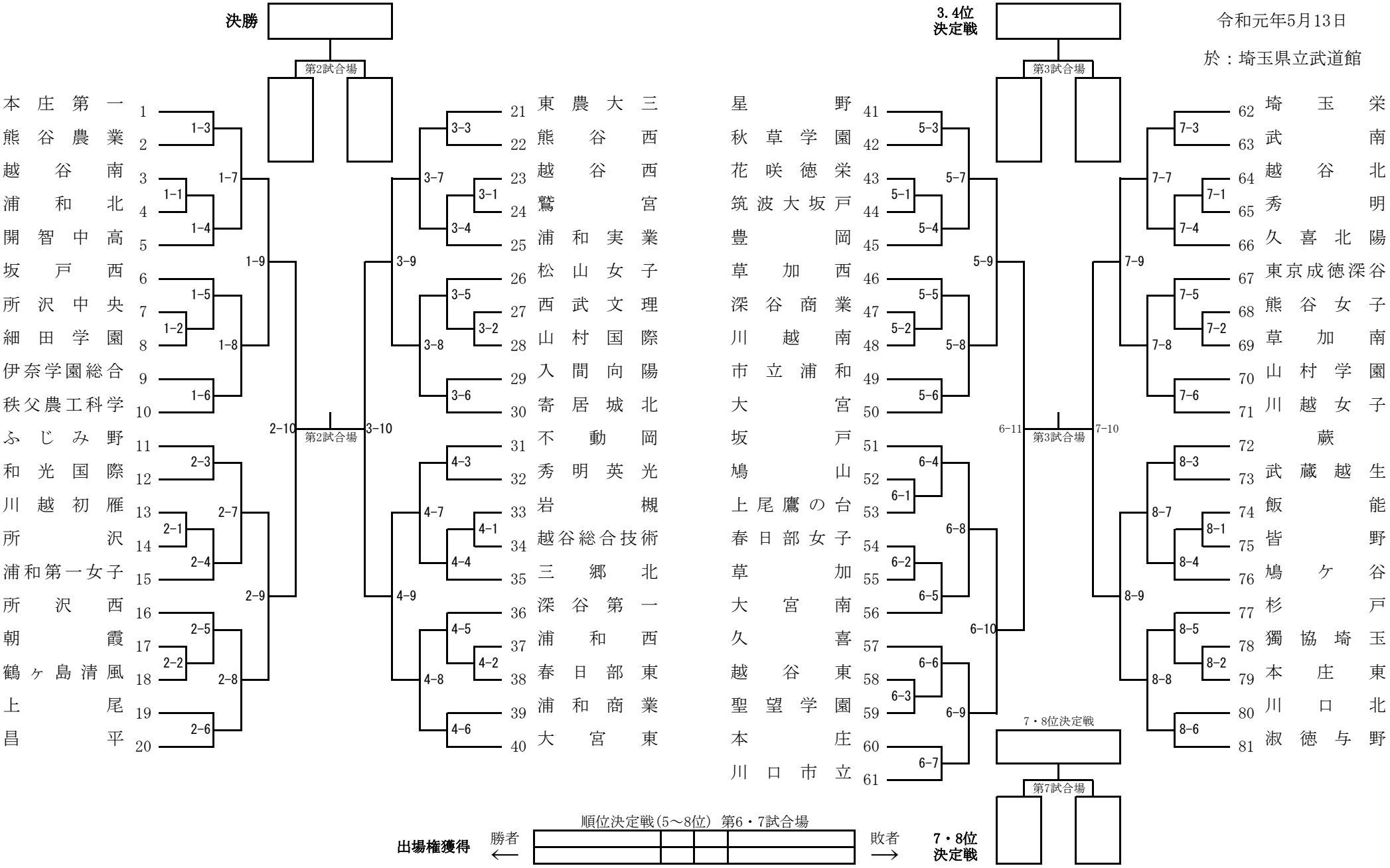
於：埼玉県立武道館