平成30年度　西部支部高等学校剣道大会

平成30年4月21日(土)

於:埼玉県立新座高等学校

(女子団体の部)

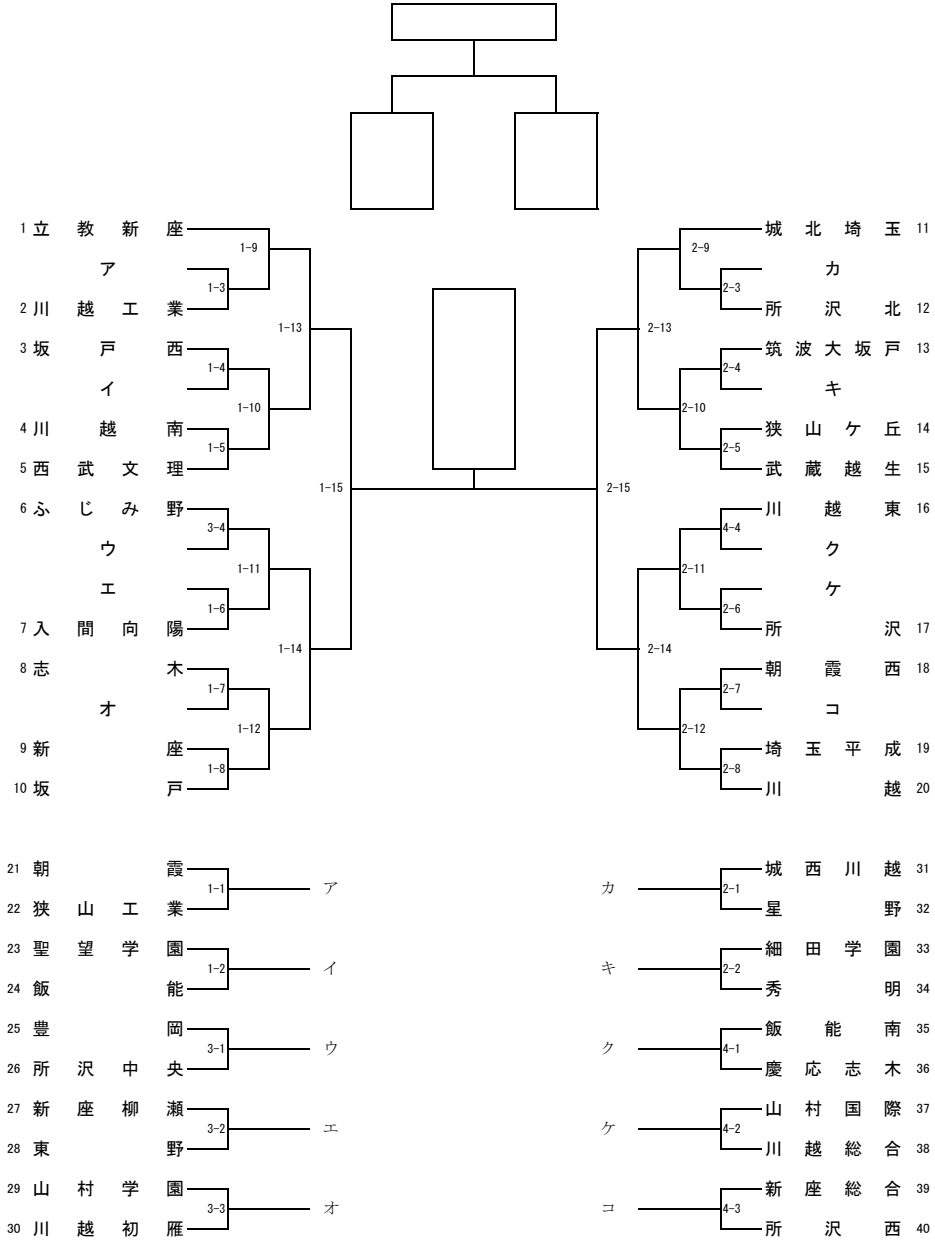

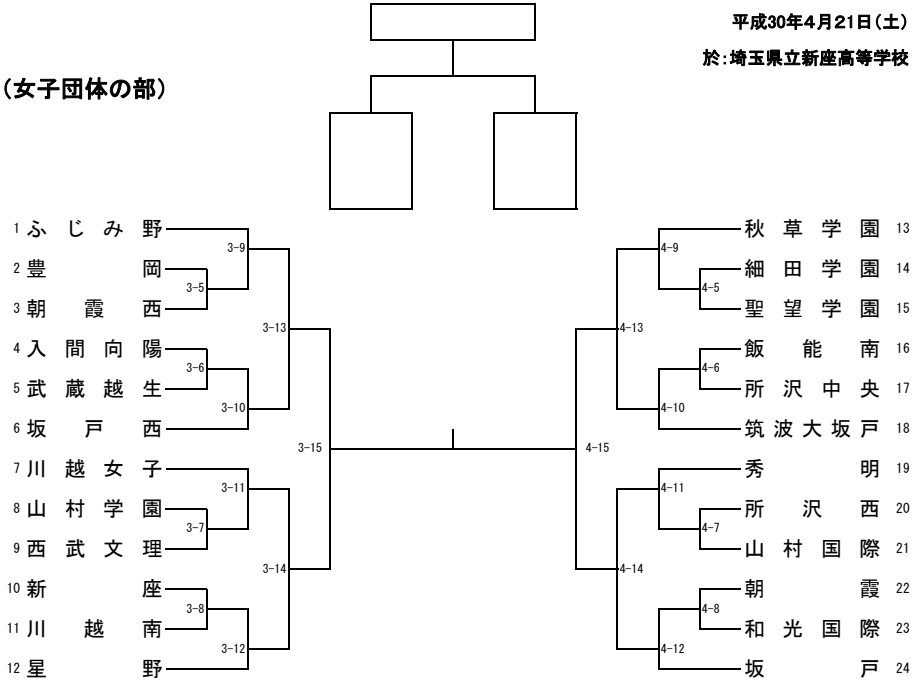

男子決勝

学校名	先鋒	次鋒	中堅	副将	大将	勝数	本数

女子決勝

学校名	先鋒	次鋒	中堅	副将	大将	勝数	本数