平成26年度春季東部支部高校剣道大会　　男子個人の部

平成26年4月20日（日）

場所　越谷北高校

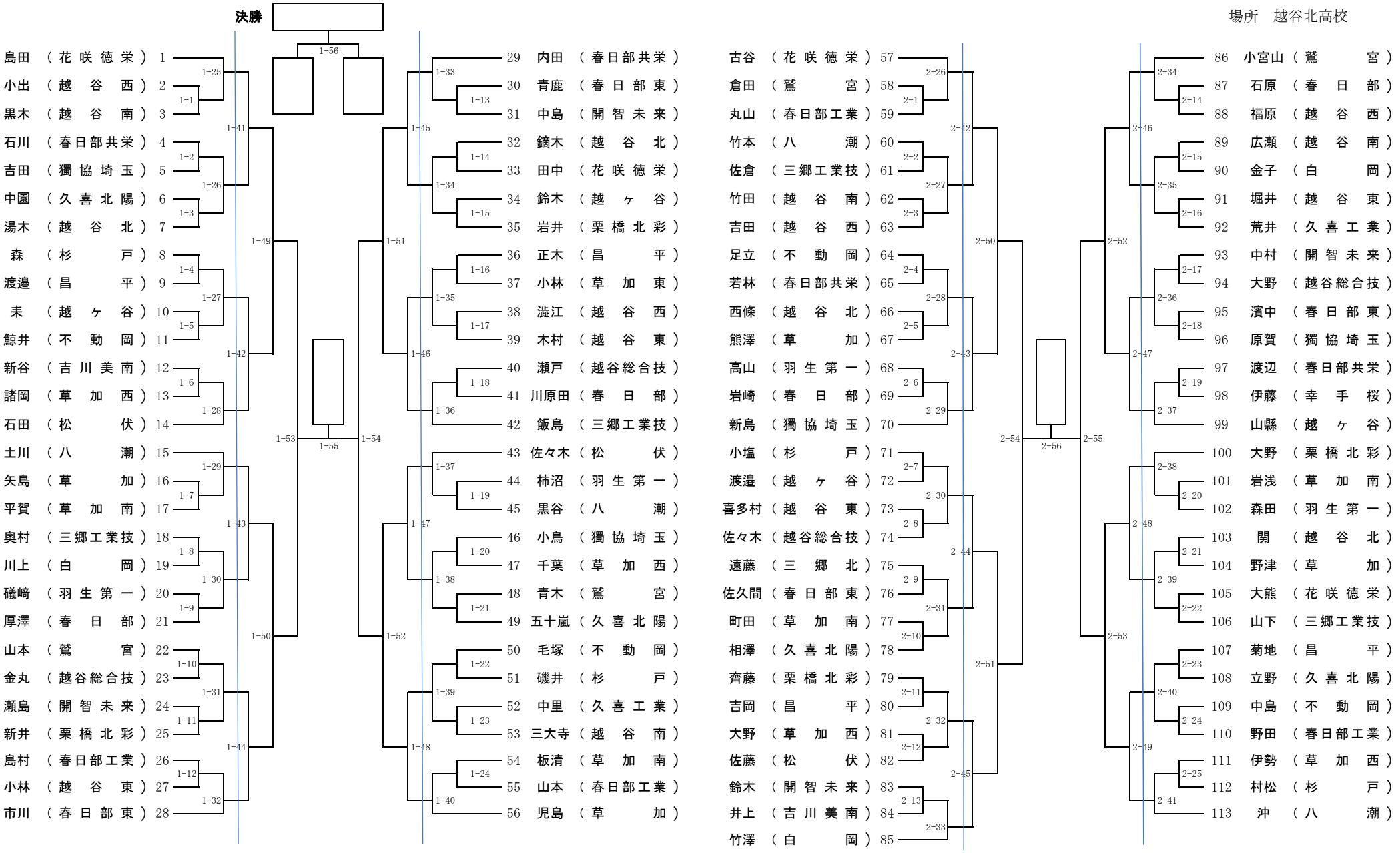

平成26年度春季東部支部高校剣道大会　　女子個人の部

平成26年4月20日（日）

場所　越谷北高校

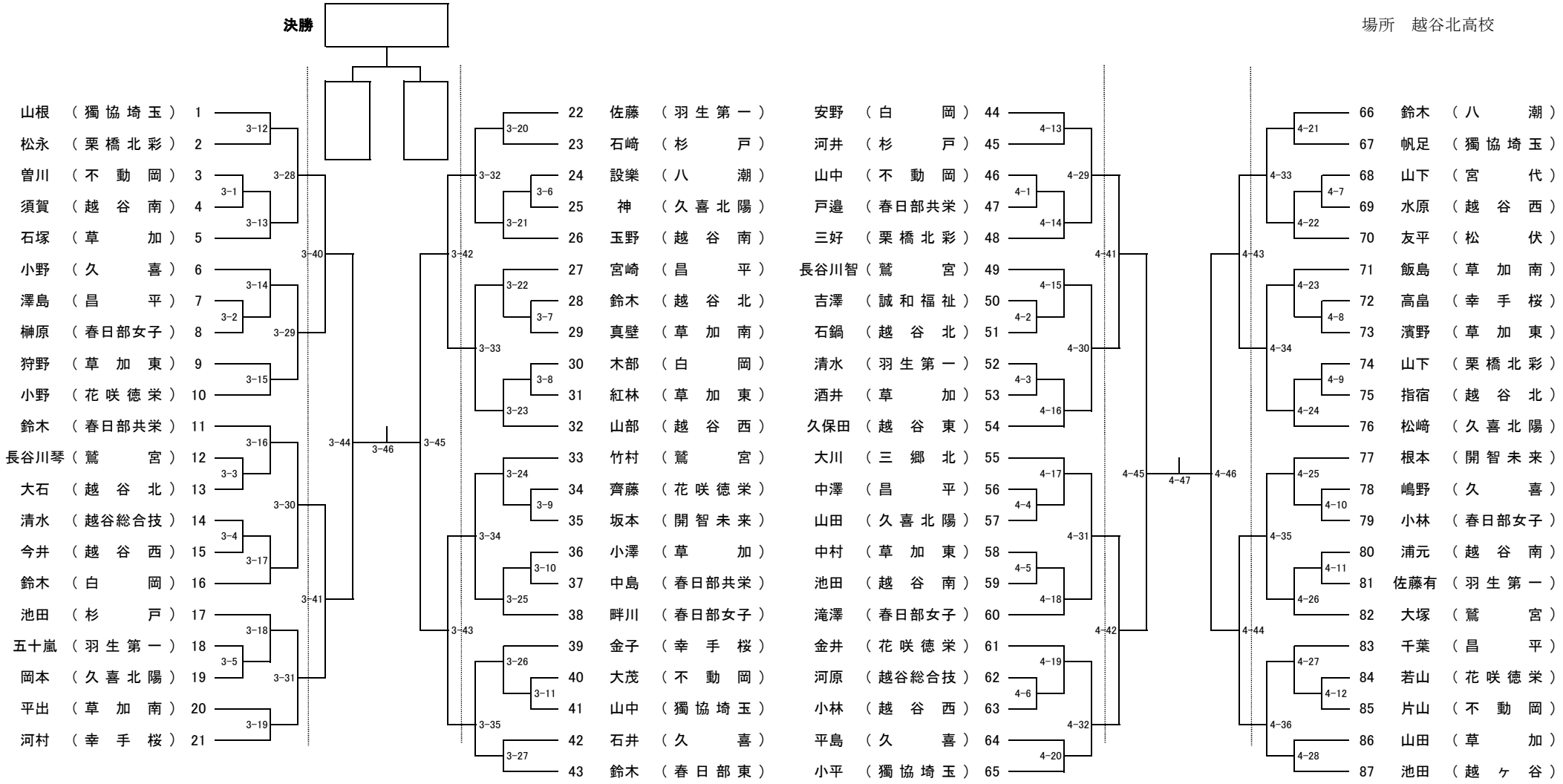

県大会出場決定戦（女子ベスト24）

第3試合場

第4試合場

（　　） 3-28の敗者	3-36				4-37	（　　） 4-29の敗者
（　　） 3-29の敗者		県大会出場権獲得者		県大会出場権獲得者		（　　） 4-30の敗者
（　　） 3-30の敗者	3-37				4-38	（　　） 4-31の敗者
（　　） 3-31の敗者		県大会出場権獲得者		県大会出場権獲得者		（　　） 4-32の敗者
（　　） 3-32の敗者	3-38				4-39	（　　） 4-33の敗者
（　　） 3-33の敗者		県大会出場権獲得者		県大会出場権獲得者		（　　） 4-34の敗者
（　　） 3-34の敗者	3-39				4-40	（　　） 4-35の敗者
（　　） 3-35の敗者		県大会出場権獲得者		県大会出場権獲得者		（　　） 4-36の敗者