平成２９年度　西部支部高等学校剣道大会

平成29年4月22日(土)

於:埼玉県立川越南高等学校

（男子団体の部）

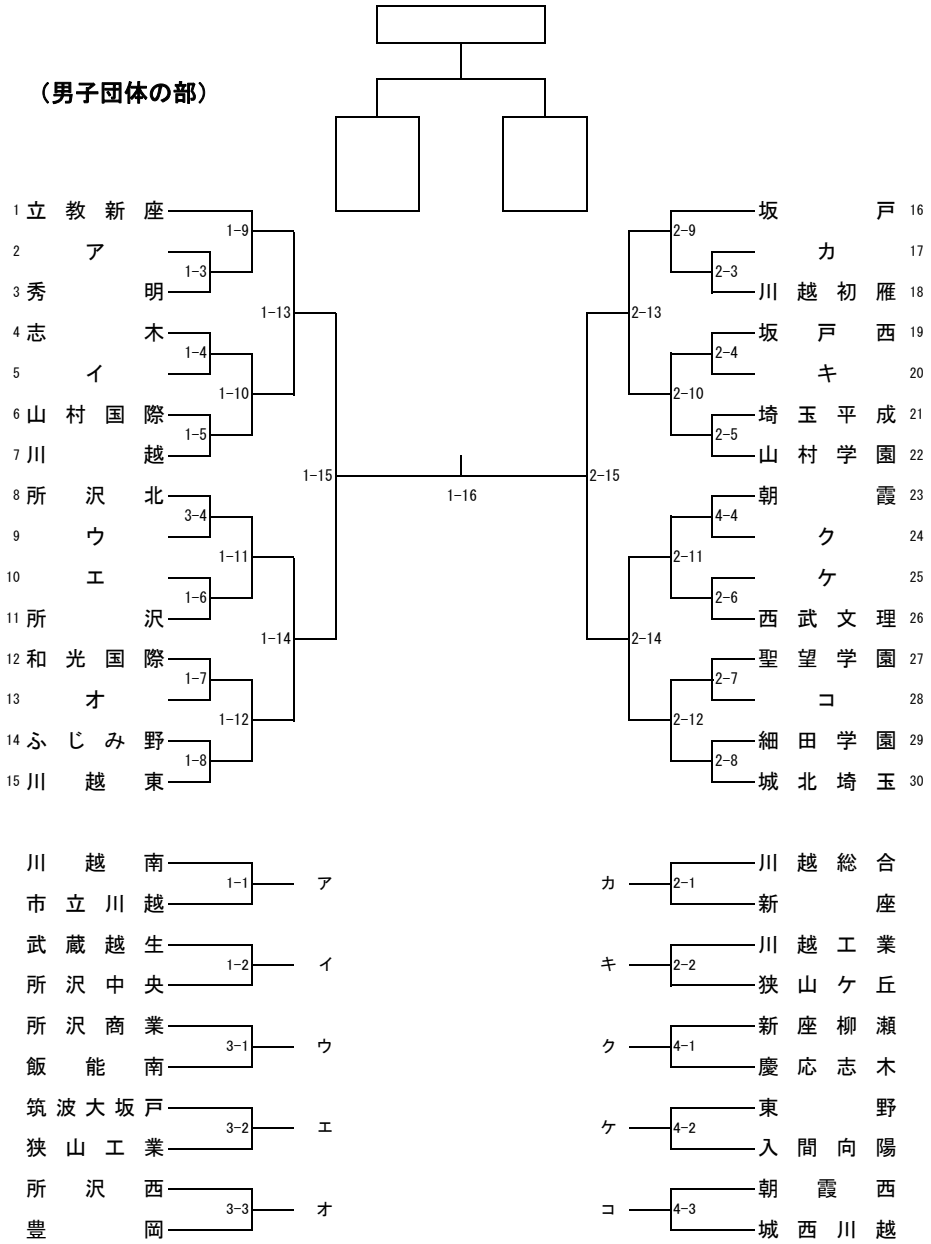

（女子団体の部）

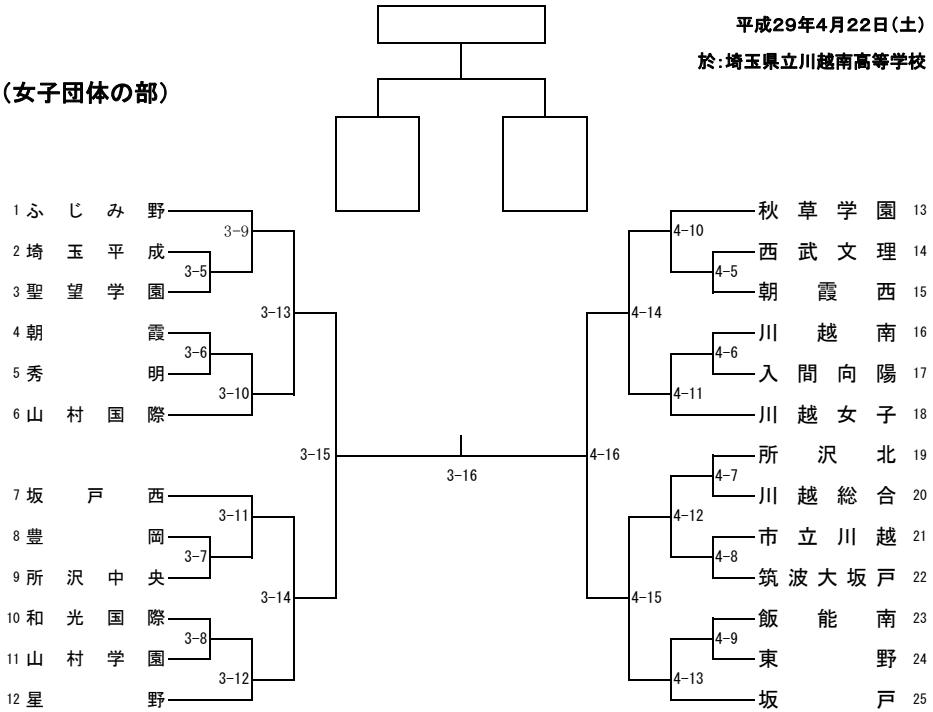

男子決勝

学校名	先鋒	次鋒	中堅	副将	大将	勝数	本数

女子決勝

学校名	先鋒	次鋒	中堅	副将	大将	勝数	本数