平成２８年度　西部支部高等学校剣道新人大会

平成２８年１０月１日（土）
川越南高等学校

男子団体

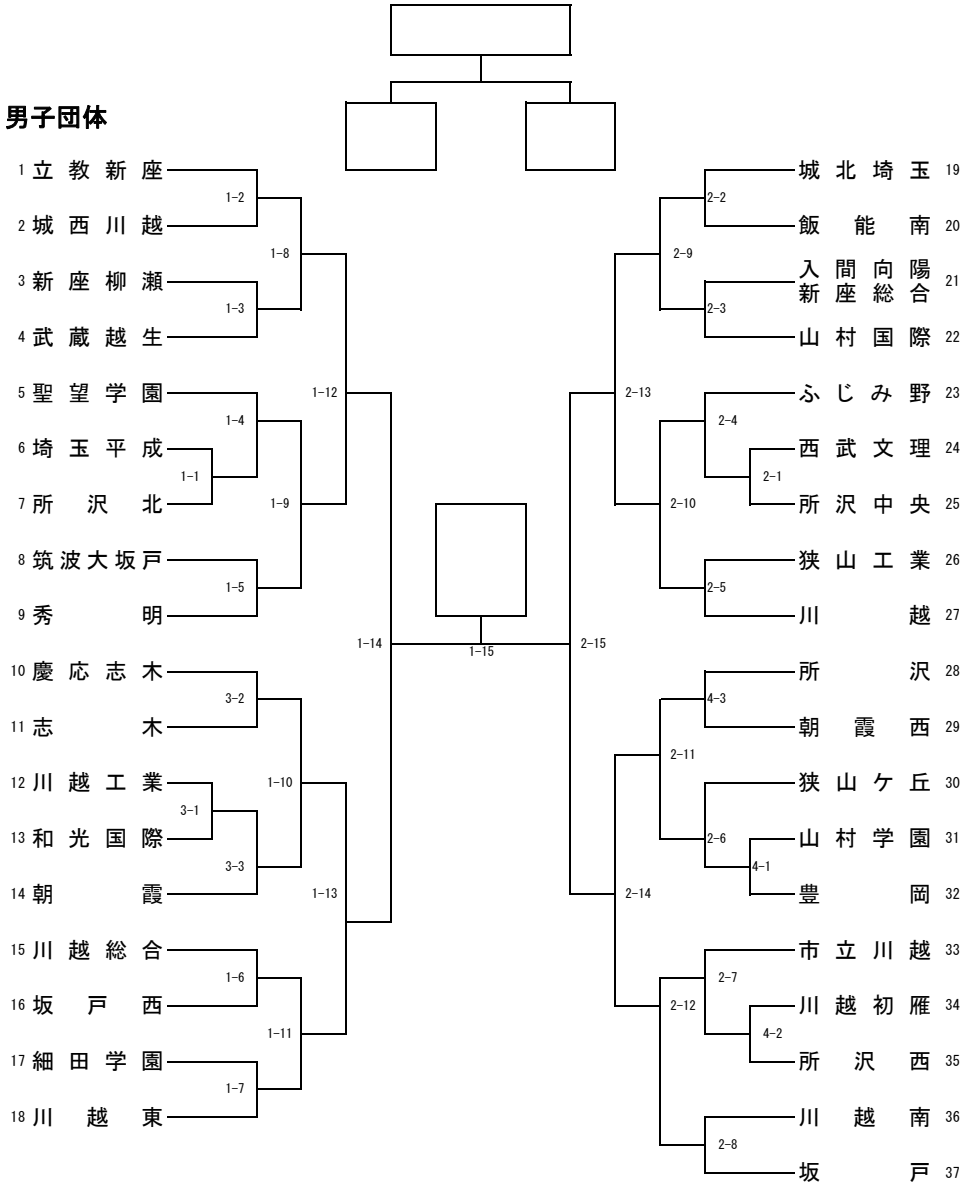

女子団体

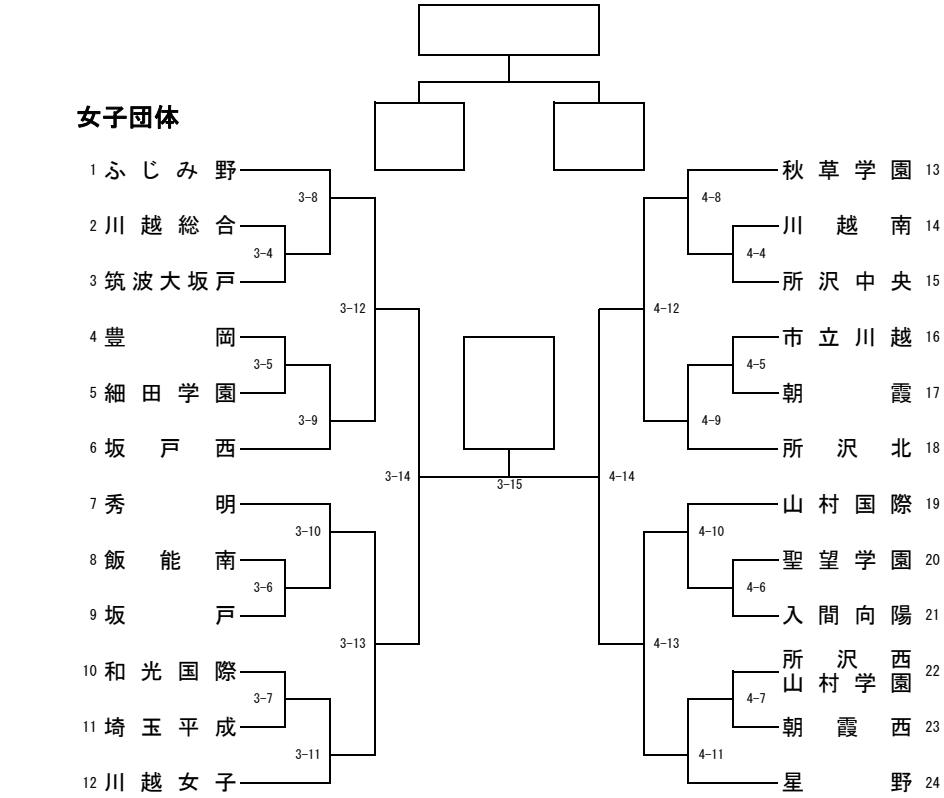

男子決勝

学校名	先鋒	次鋒	中堅	副将	大将	勝数	本数

女子決勝

学校名	先鋒	次鋒	中堅	副将	大将	勝数	本数