令和8年度　関東高等学校剣道大会県予選会（男子団体の部）

令和8年5月9日
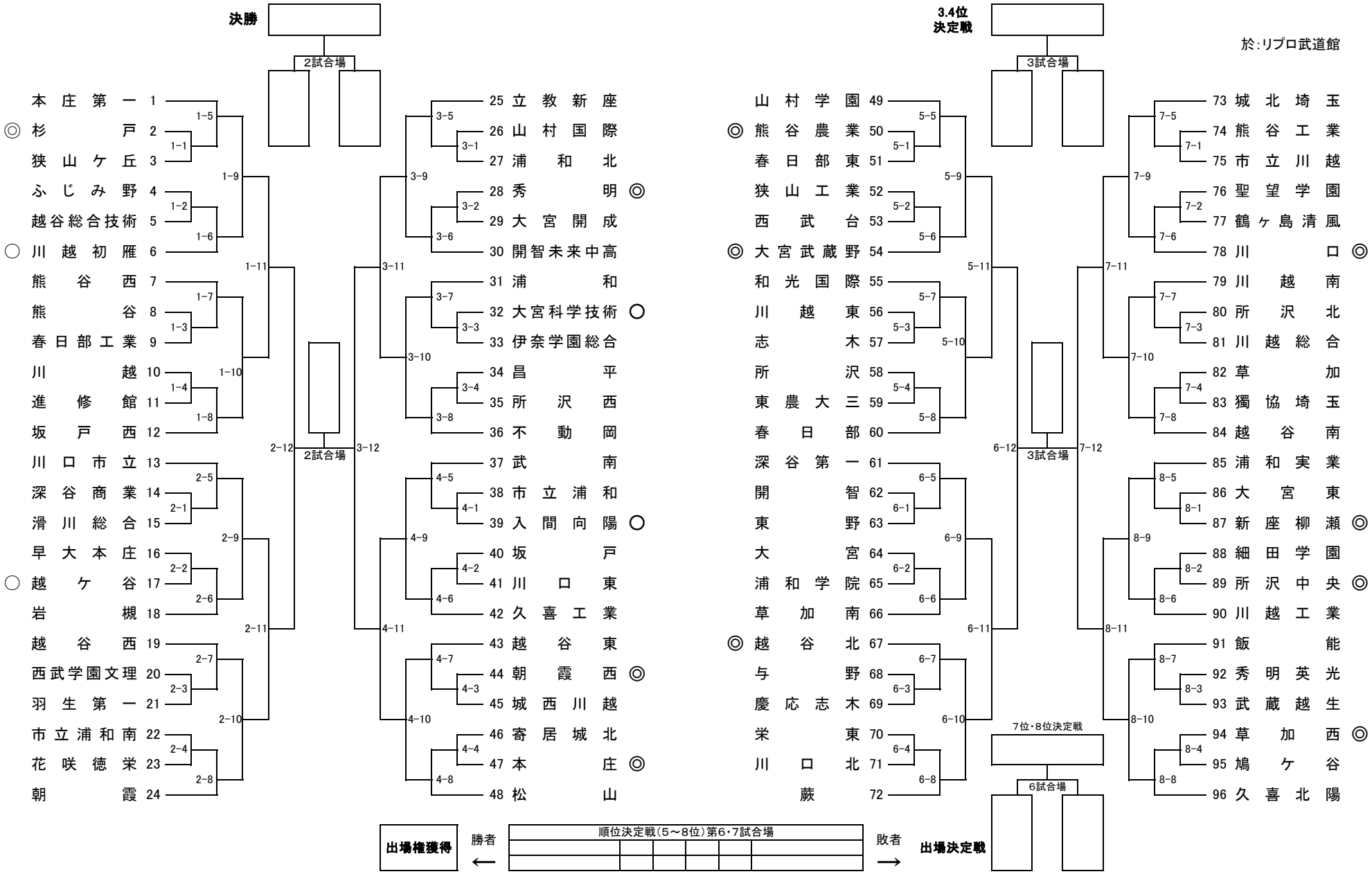
於：リプロ武道館