平成２８年度　春季北部支部高校剣道大会（男女団体）

平成28年4月16日（土）

場所　寄居町立総合体育館（アタゴ記念館）

男子団体

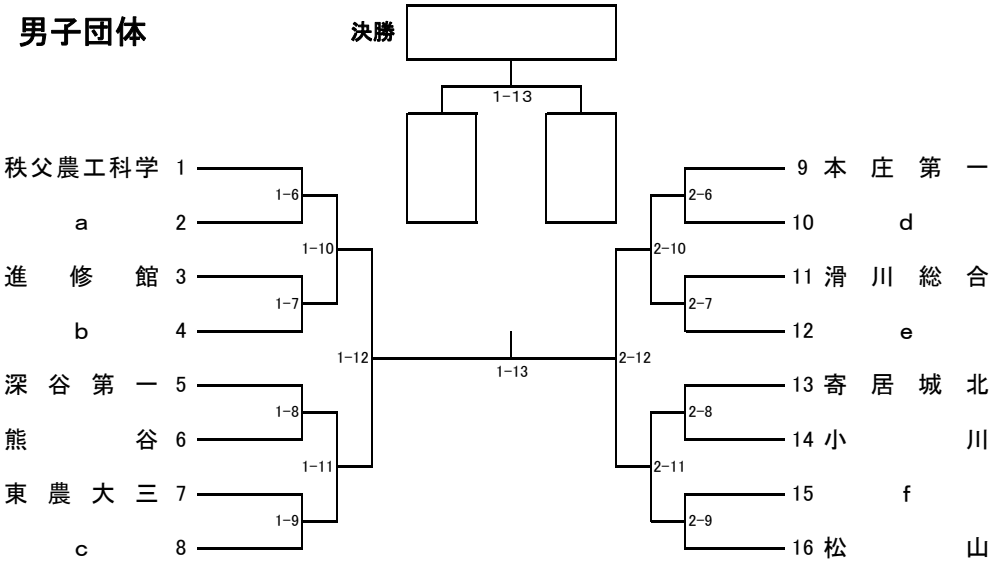

県大会出場権獲得決定戦

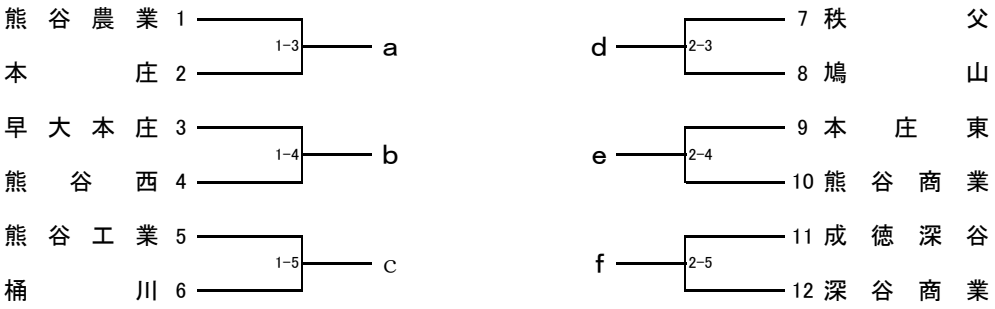

女子団体

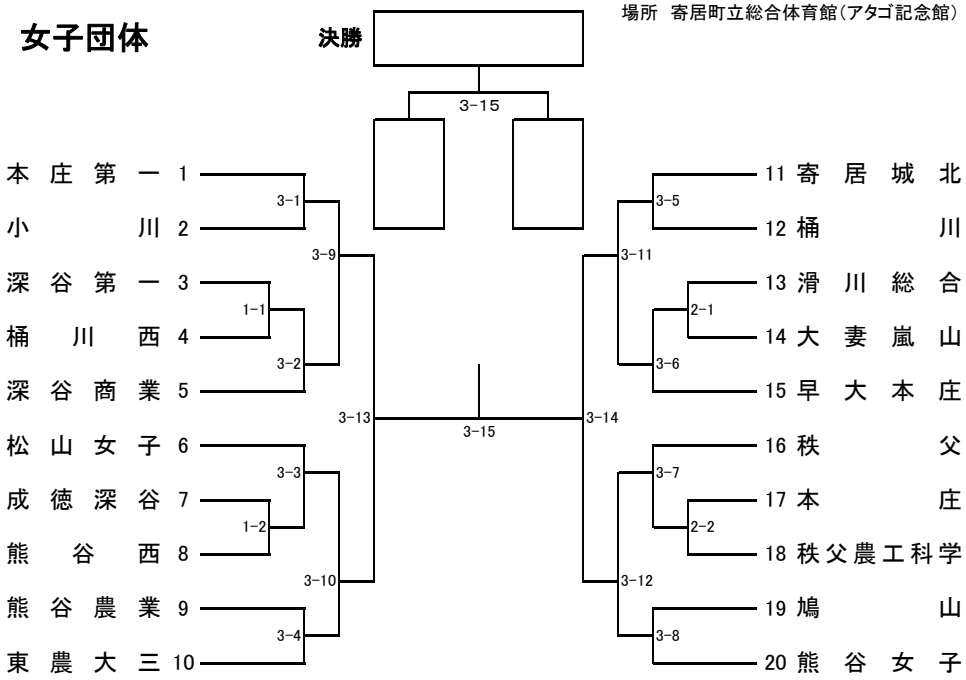

男子決勝

校名	先	次	中	副	大		勝数	本数	勝負

女子決勝

校名	先	次	中	副	大		勝数	本数	勝負

男女入賞校

	男　　子	女　　子
優　勝		
準優勝		
第3位		