令和8年度春季東部支部高校剣道大会　　団体の部

令和8年4月18日（土）　場所　羽生第一高校

男子団体

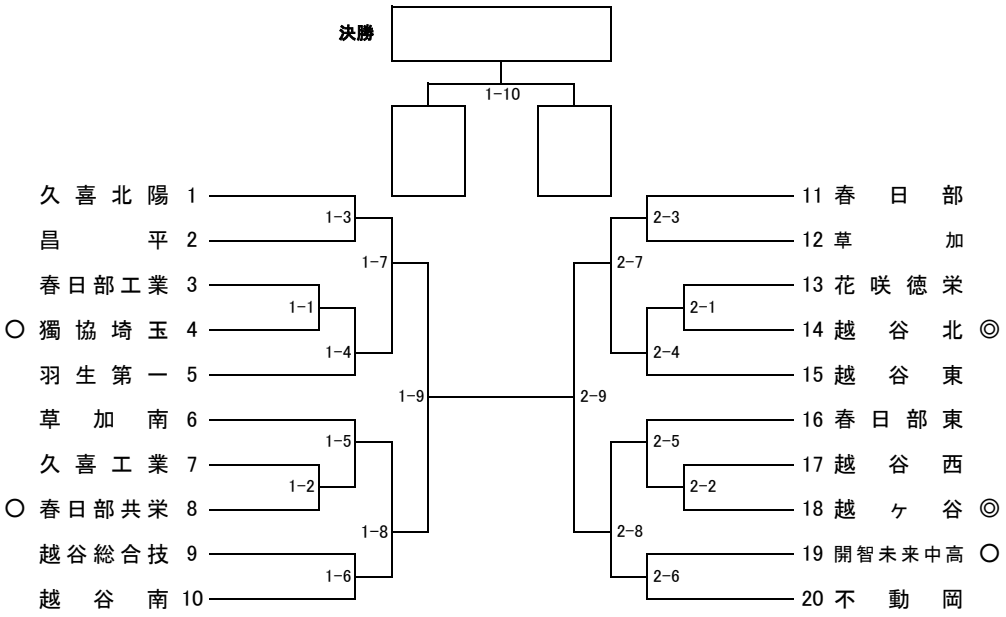

女子団体

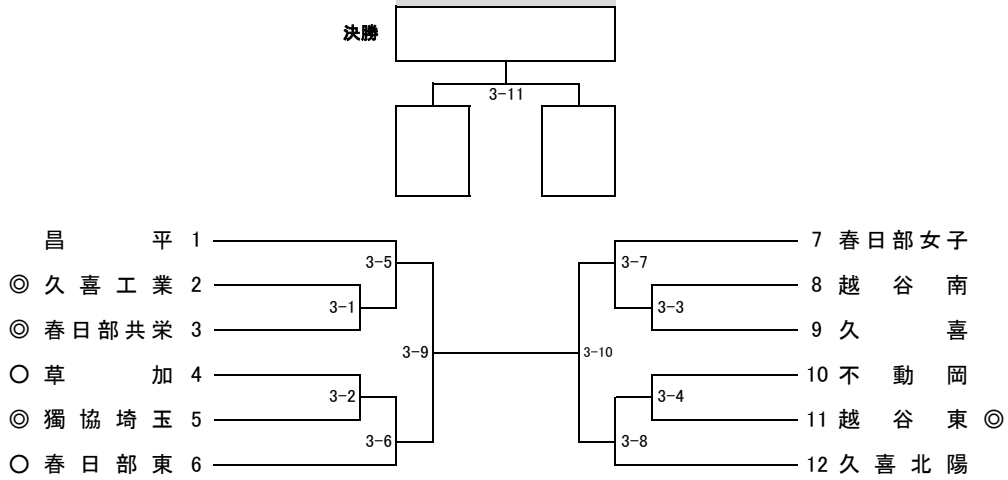

	試合時間	第1試合場	第2試合場	第3試合場
1試合目	10:00～	春日部工業ー獨協埼玉	花咲徳栄ー越谷北	久喜工業ー春日部共栄
2試合目	10:20～	久喜工業ー春日部共栄	越谷西ー越ケ谷	草加ー獨協埼玉
3試合目	10:40～	久喜北陽ー昌平	春日部ー草加	越谷南ー久喜
4試合目	11:00～	1-1の勝者ー羽生第一	2-1の勝者ー越谷東	不動岡ー越谷東

男子　　女子

	男子
優勝	
準優勝	
3位	

男子決勝

校名	先鋒	次鋒	中堅	副将	大将		勝数	勝本数	勝敗

	女子
優勝	
準優勝	
3位	

女子決勝

校名	先鋒	次鋒	中堅	副将	大将		勝数	勝本数	勝敗