平成２８年度　西部支部高等学校剣道大会

平成28年4月16日(土)
於:埼玉県立所沢北高等学校

（男子団体の部）

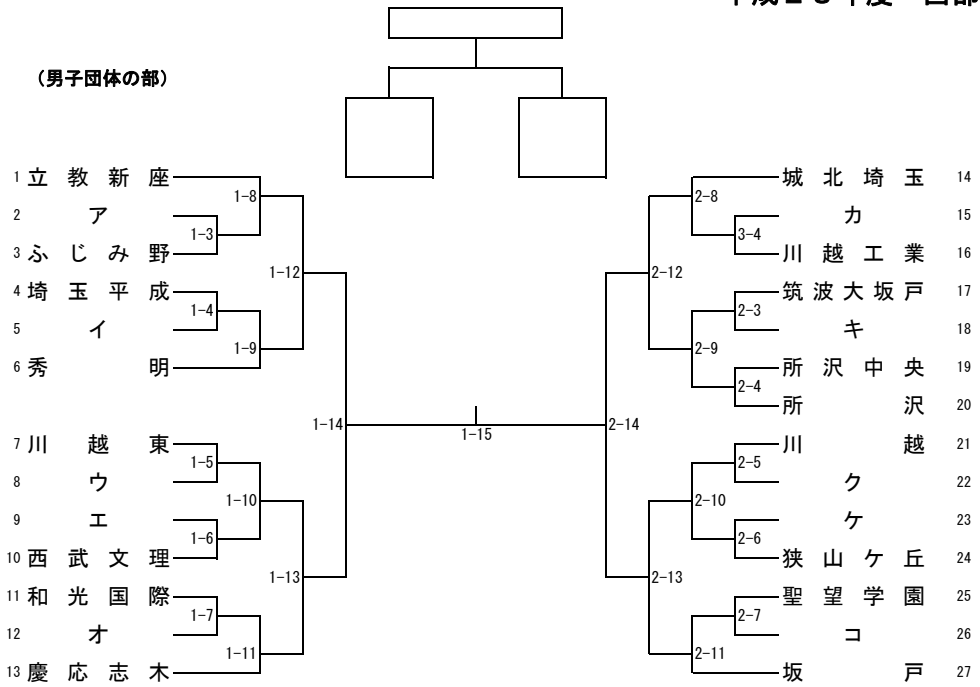

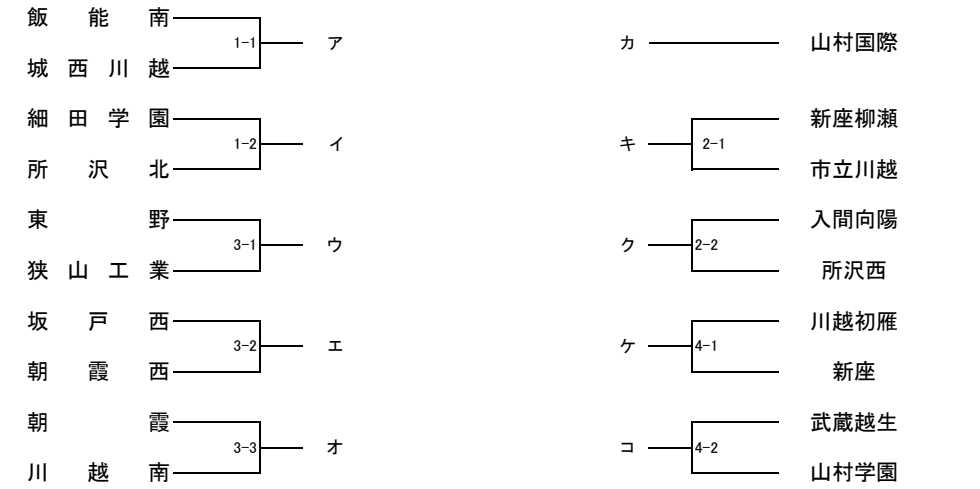

（女子団体の部）

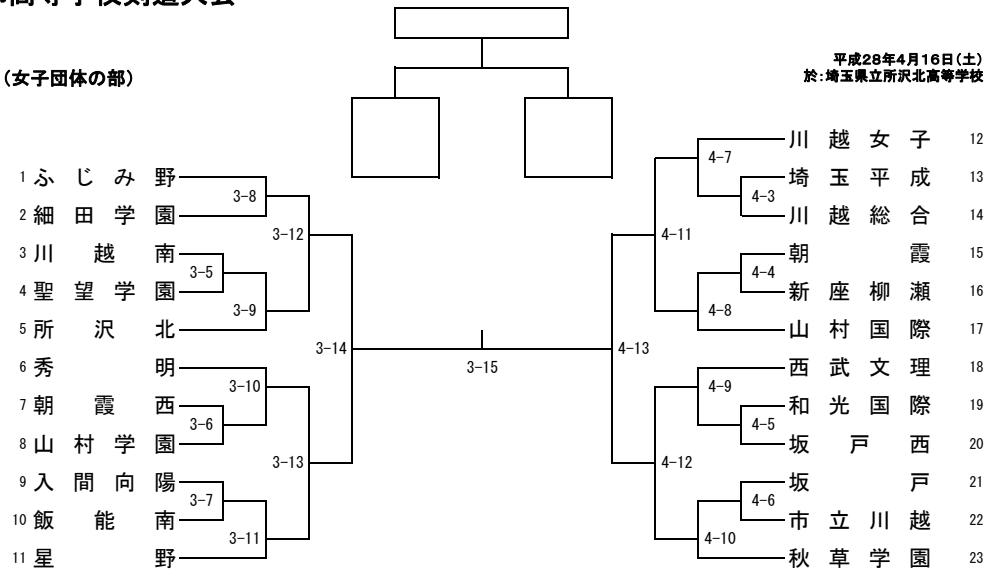

男子決勝

学校名	先鋒	次鋒	中堅	副将	大将	勝数	本数

女子決勝

学校名	先鋒	次鋒	中堅	副将	大将	勝数	本数