令和7年度　県民総合スポーツ大会
兼　高等学校剣道競技新人大会県大会（男子団体の部）

令和8年1月19日
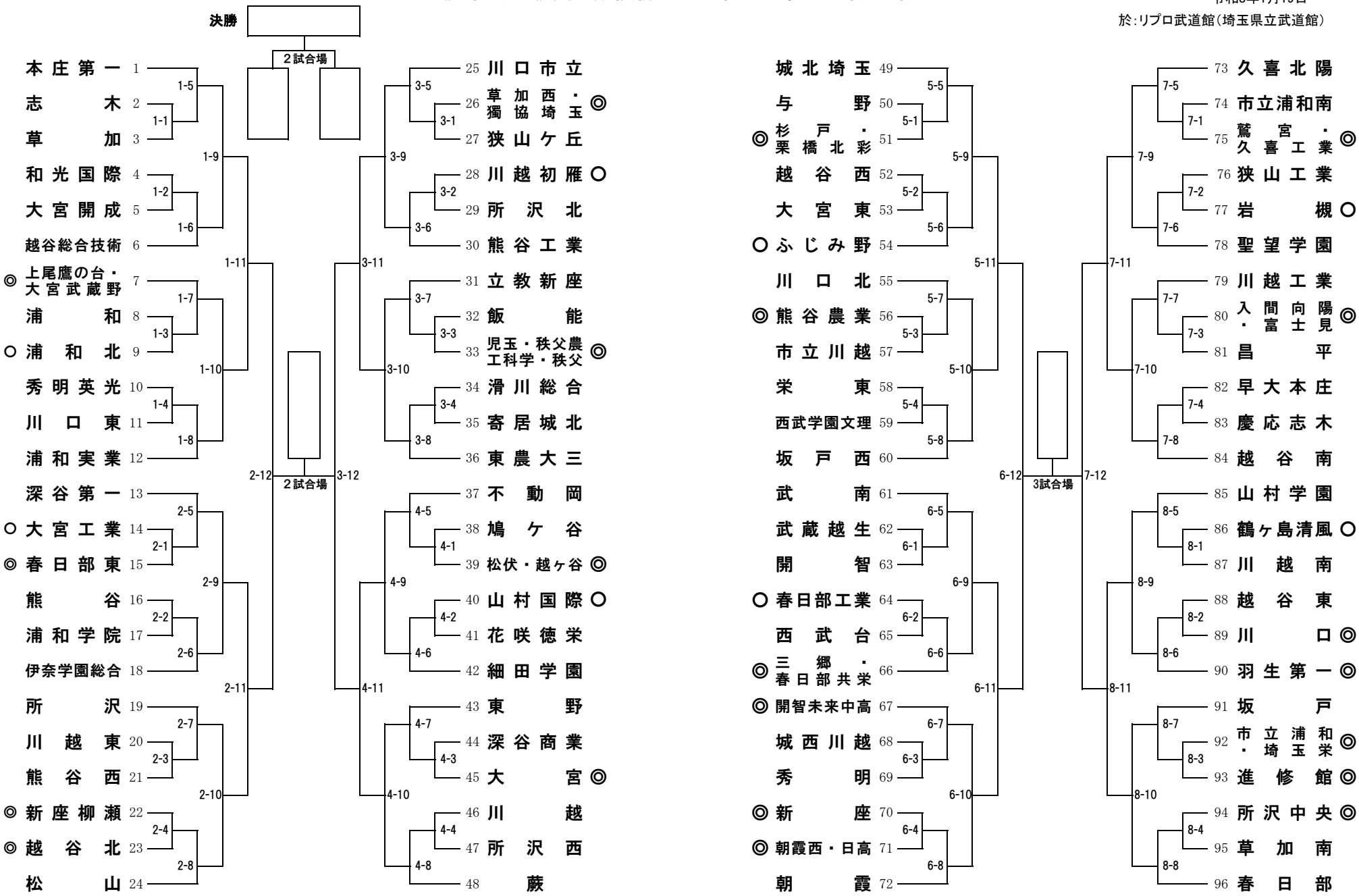
於：リプロ武道館（埼玉県立武道館）